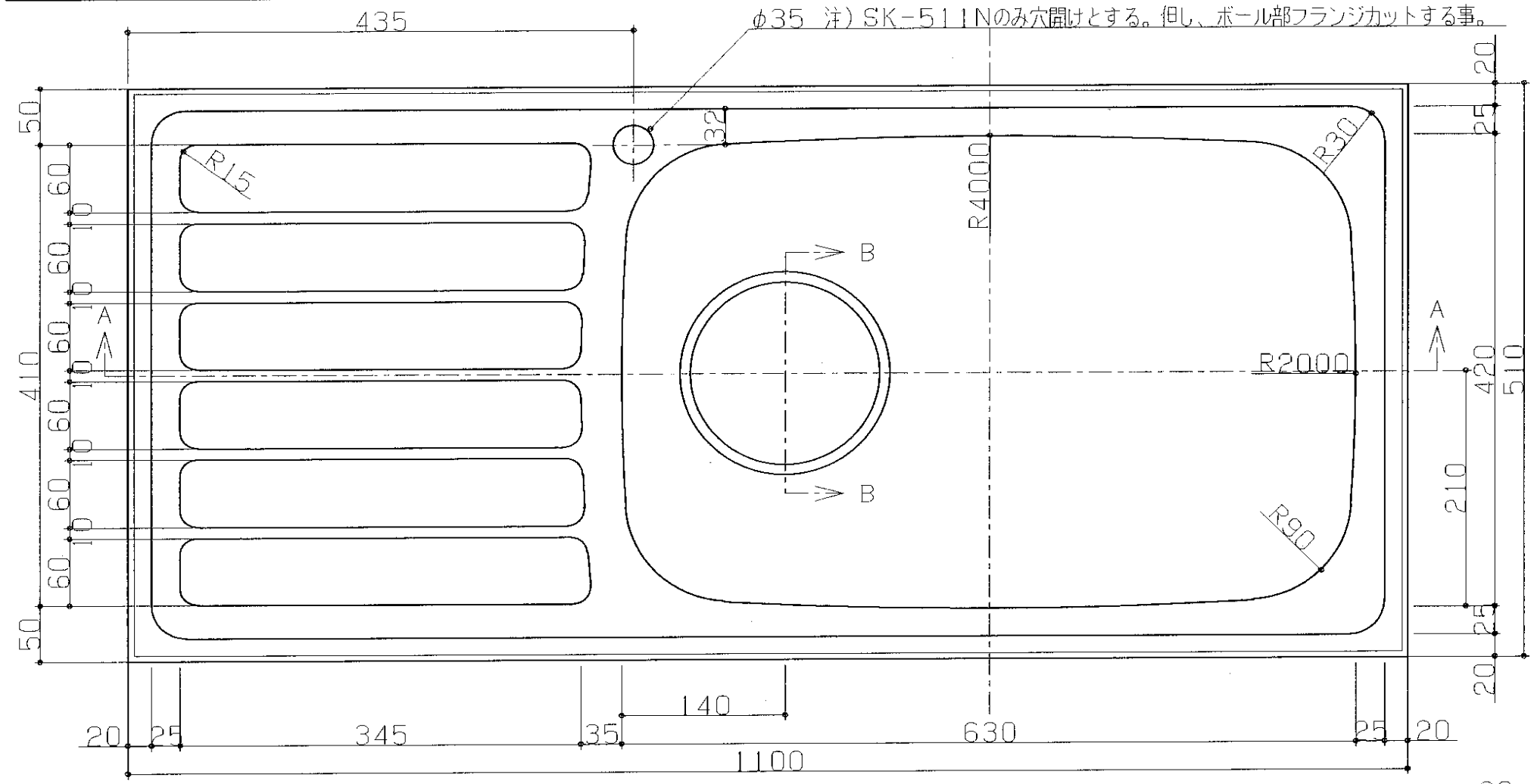


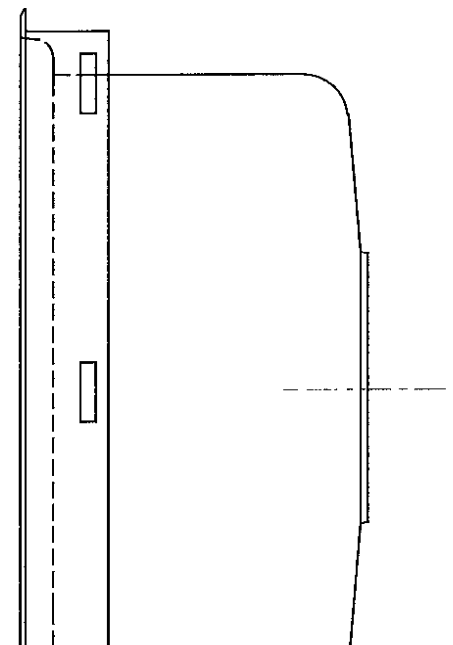

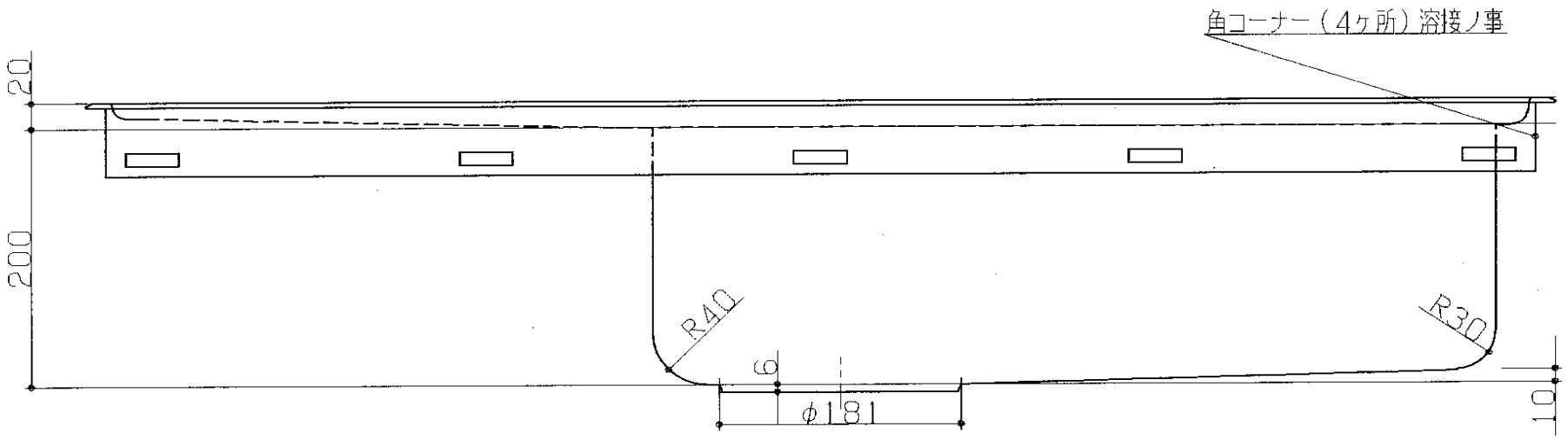


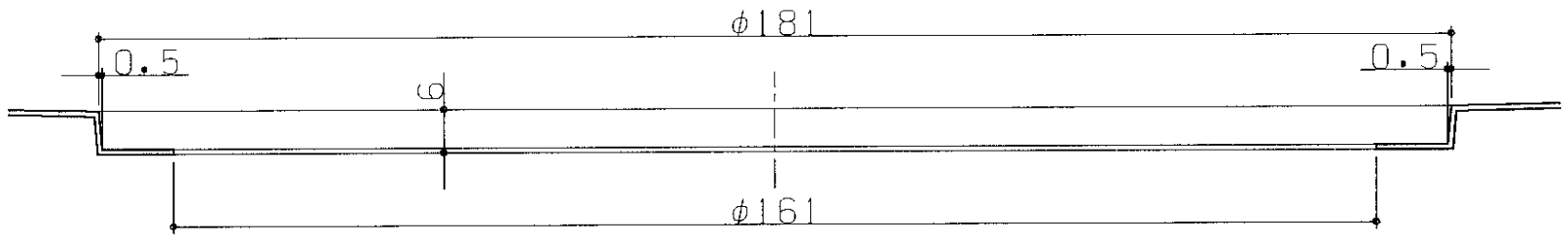


BB断面（1/1）

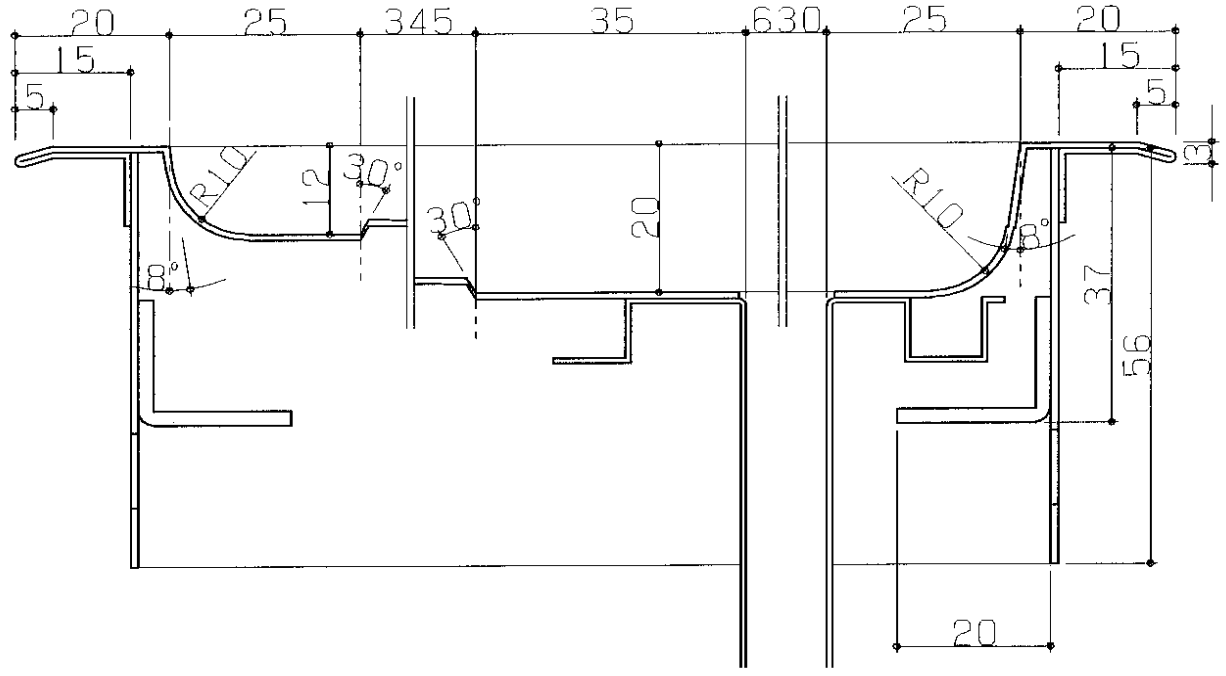


AA断面（1/1）

| | | | | | | | |
|---|---|---|---|---|---|---|---|
| 特記 天板 | :SUS304 t=0.8 | 鏡面仕上 | 永大産業株式会社 | 名称 SK-510N SK-511NR(L) | 図名 ステンレストップ | 縮尺 1/5 | 平成 年 月 日 作成 14. 8. 12 |
| シンク | :SUS304 t=0.7 | バフ研磨仕上 | | | | | 投影法 |
| 本図は右シンク用を示し、左シンク用は本図の左右対称とする。 | | | | | 検印 | 製図 串間 | 訂正 / 図番 |

'08 06/10 11:06 FAX 06 6681 5819 永大産業(株)本社特販 図003