部品名	材質	素材方法
ボール	SUS304	0.7mm

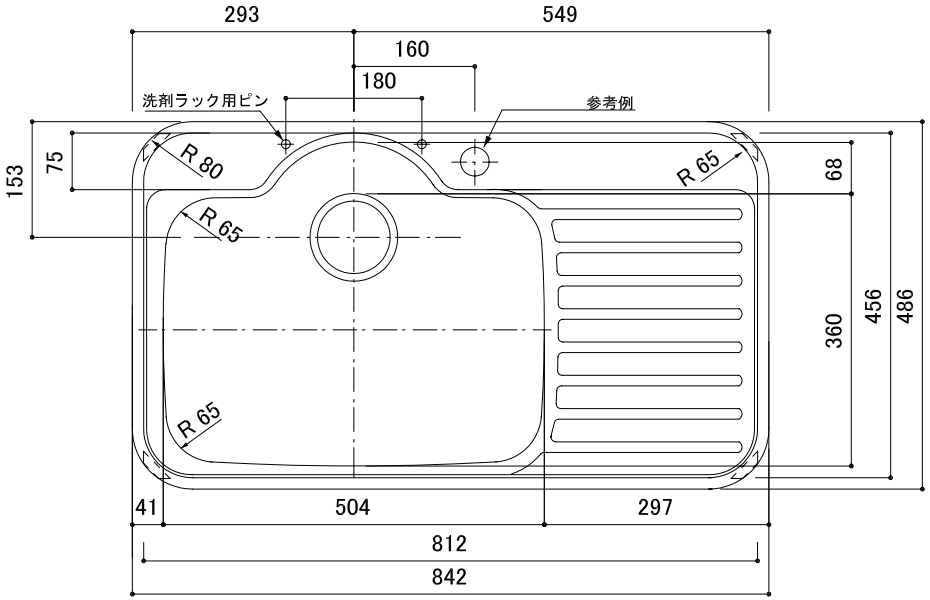

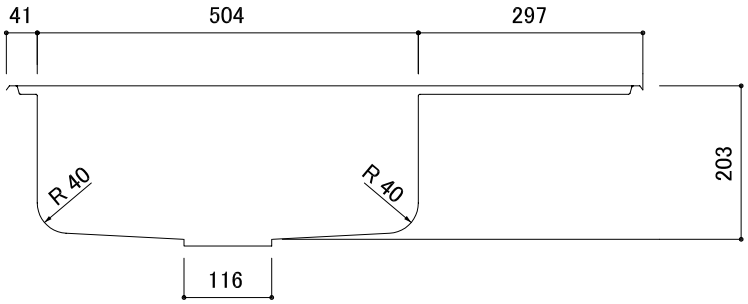

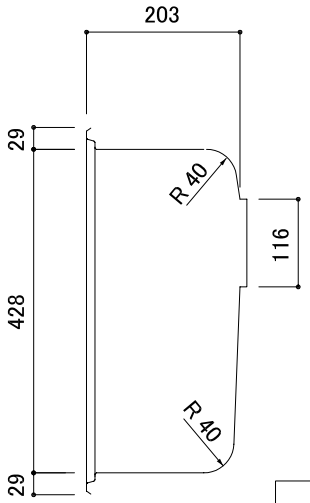

VO（オーバータイプ）取り付け方法

1) 六角ボルト①をU溝に差し込む。
2) ワッシャー②・六角ナット③で固定する。
3) カウンターにシンクを載せる
4) 下から止メ金具④を蝶ナット⑤でセットする。

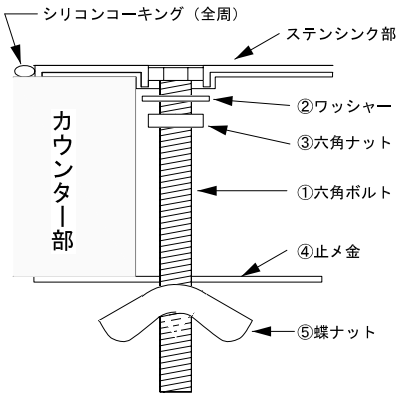

シンクR･L有　現図Lタイプ（Rタイプは左右対称）
大型排水　Φ180タ イプもあります。

品番	AO-8
尺度	1：10

e-KITCHEN U-ARCHITECTURE WORKS