部品名	材質	素材方法
天　板	SUS304	0.8mm
ボール	SUS304	0.6mm

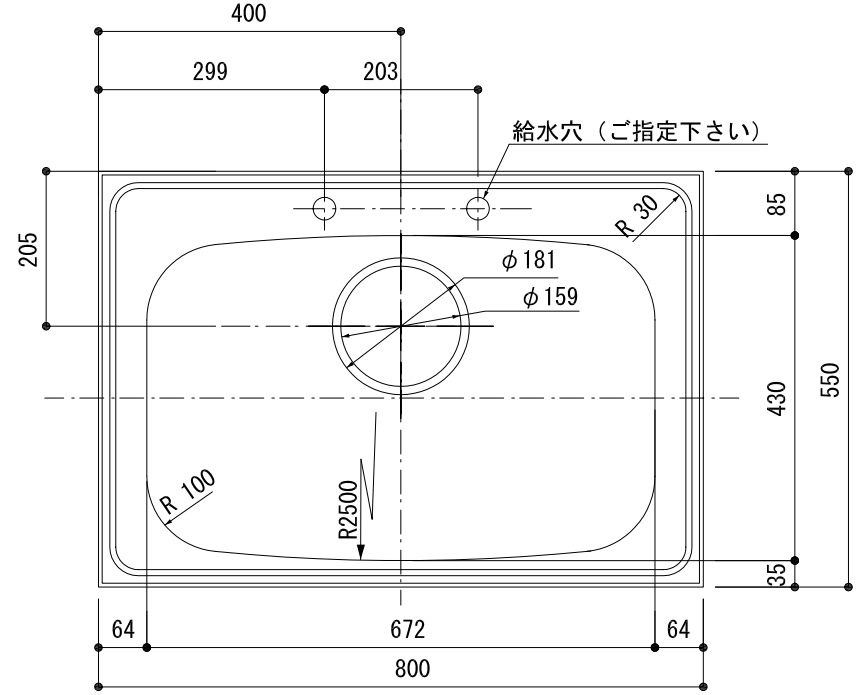

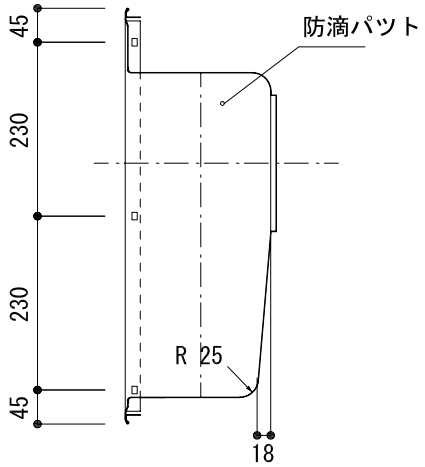

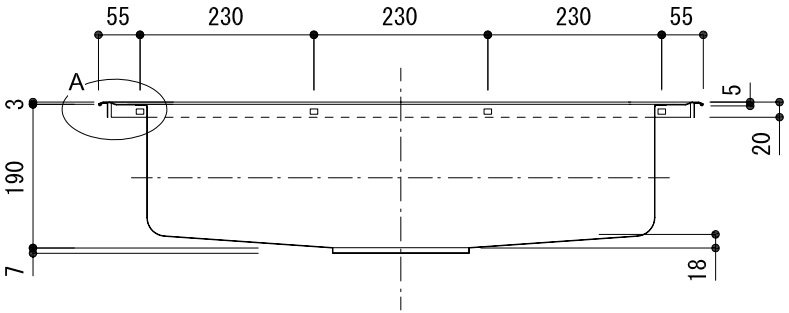

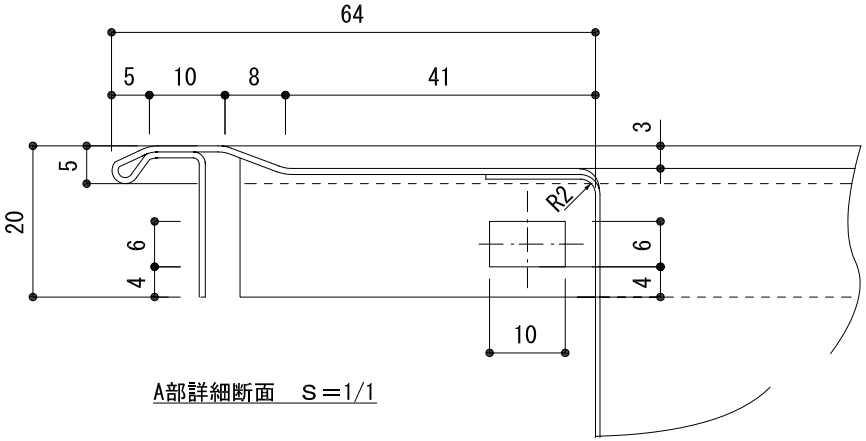

A部詳細断面　S＝1/1

1)給水穴は、オプション設定とする。
2)表面仕上げはトップ羽布＃400仕上げ、
　シンク部羽布＃400材をプレスしたままとする。

品番	PSS-800
尺度	1：10

E:kitchen U-ARCHITECTURE WORKS